* Als externe Magnetventile sind nur nach DIN EN ISO 23553-1 zugelassene einzusetzen

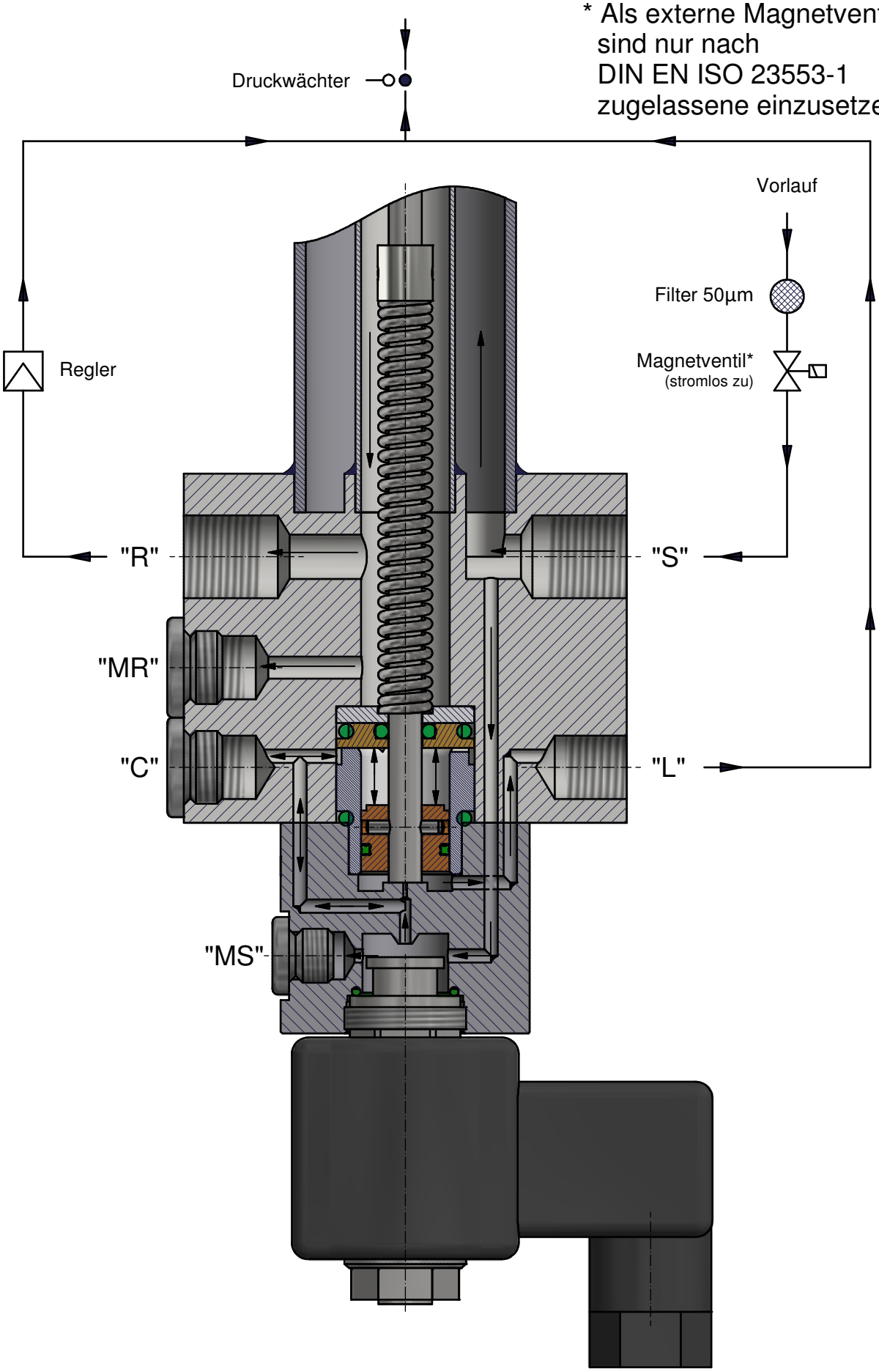

© *Fluidics Instruments BV*