Druckzerstäuberdüse 12

W2 - "Nenngroße" - 35°

12-E1BM-4G-D

19-09-18

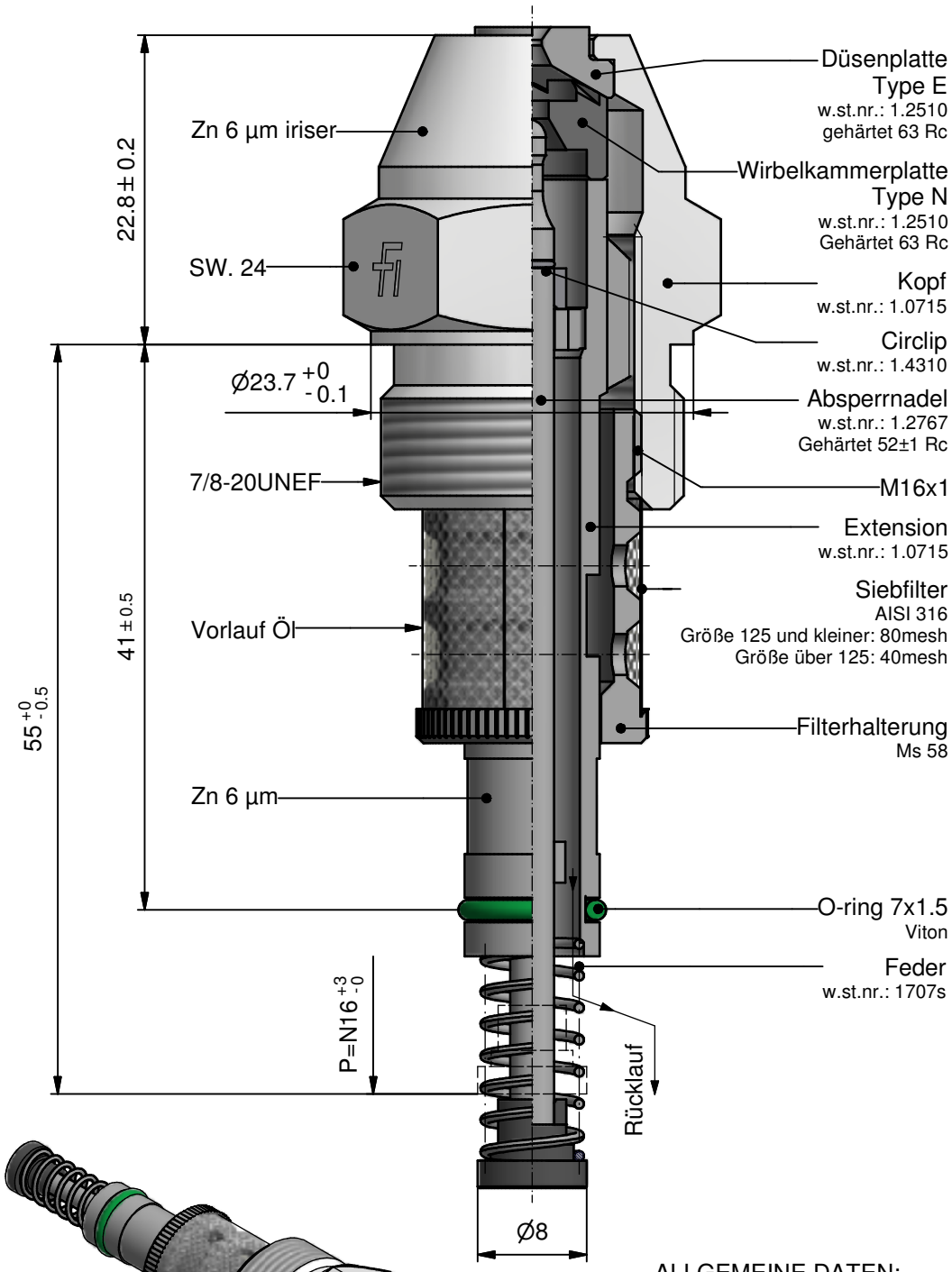

Nenngröße [kg/h]
20
25
32
40
50
60
70
80
90
100
115
130
145
160
180
200
225
250
275
300
330
360
400
450
500
550
600
650

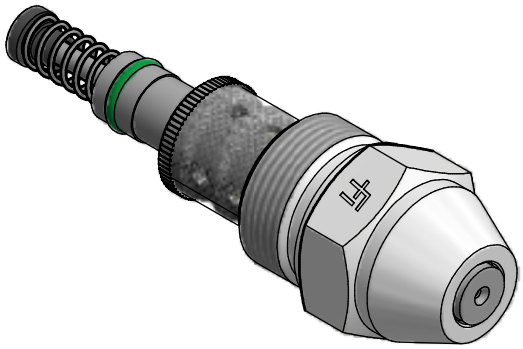

ALLGEMEINE DATEN:

Prüföl viskosität: 5 cSt.

Vorlaufdruck: 25 Bar.

Max. Durchsatz bei geschlossenem Rücklauf.

Regelbereich 1:4 bei 13.5 bar Rücklaufdruck.

Max. Durchsatz bis 80 -2% +8%
bis 180 -2% +5%
über 180 -2% +3%

Sprühwinkel: Vollast 35° +5°
Kleinlast 54° +8°

BESTELLUNG: bitte spezifizieren:

- Düsentyp
- Größe
- Sprühwinkel
- Stückzahl

Markierung an Hexagon:

© *Fluidics Instruments BV*