Druckzerstäuberdüse 12

WR2 - "Nenngroße" - 60°

12-E6L1-4G-D

16-10-18

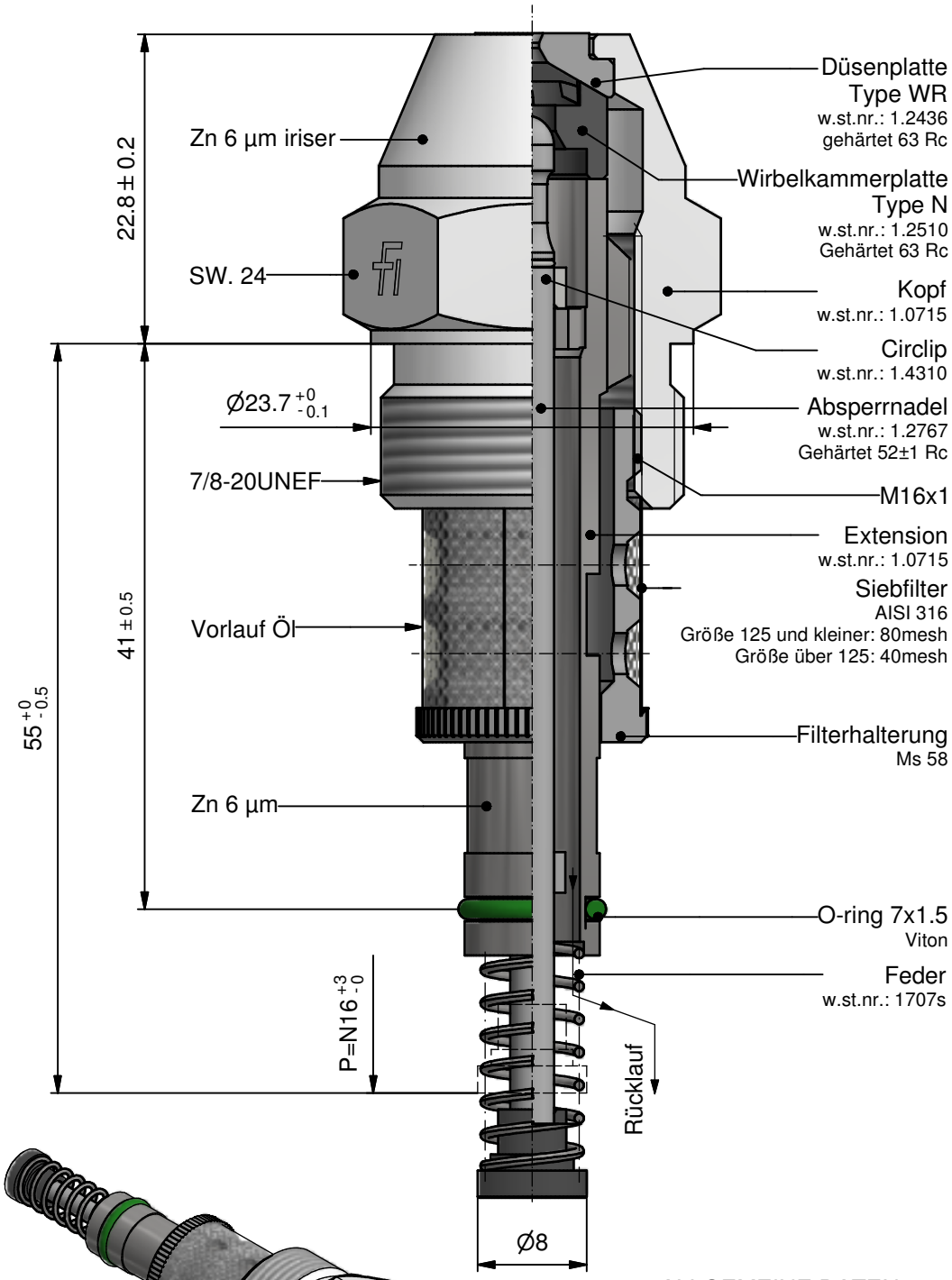

Nenngröße [kg/h]
20
25
32
40
50
60
70
80
90
100
115
130
145
160
180
200
225
250
275
300
330
360
400
450
500
550
600
650
700
750
800
850

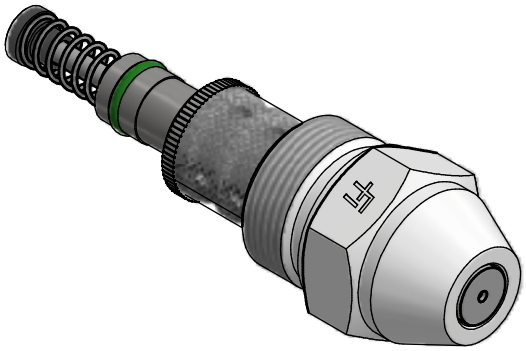

ALLGEMEINE DATEN:

Prüföl viskosität: 5 cSt.

Vorlaufdruck: 25 Bar.

Max. Durchsatz bei geschlossenem Rücklauf.

Regelbereich 1:4 bis 100 bei 10 bar Rücklaufdruck,
über 100 bei 8 bar Rücklaufdruck.

Max. Durchsatz bis 80 0% +10%
bis 180 0% +7%
über 180 0% +5%

Sprühwinkel: Vollast 60° +5°
Kleinlast 78° +10°

BESTELLUNG: bitte spezifizieren:

- Düsentyp
- Größe
- Sprühwinkel
- Stückzahl

Markierung an Hexagon:

Fi	WR2	180	60°	mmjj	

Düsentyp
Nenngröße
Sprühwinkel
Fertigungsdatum
Hersteller

© *Fluidics Instruments BV*