Druckzerstäuberdüse 12

21 - "Nenngroße" - 45°

12-ESF1-4G-D

26-05-20

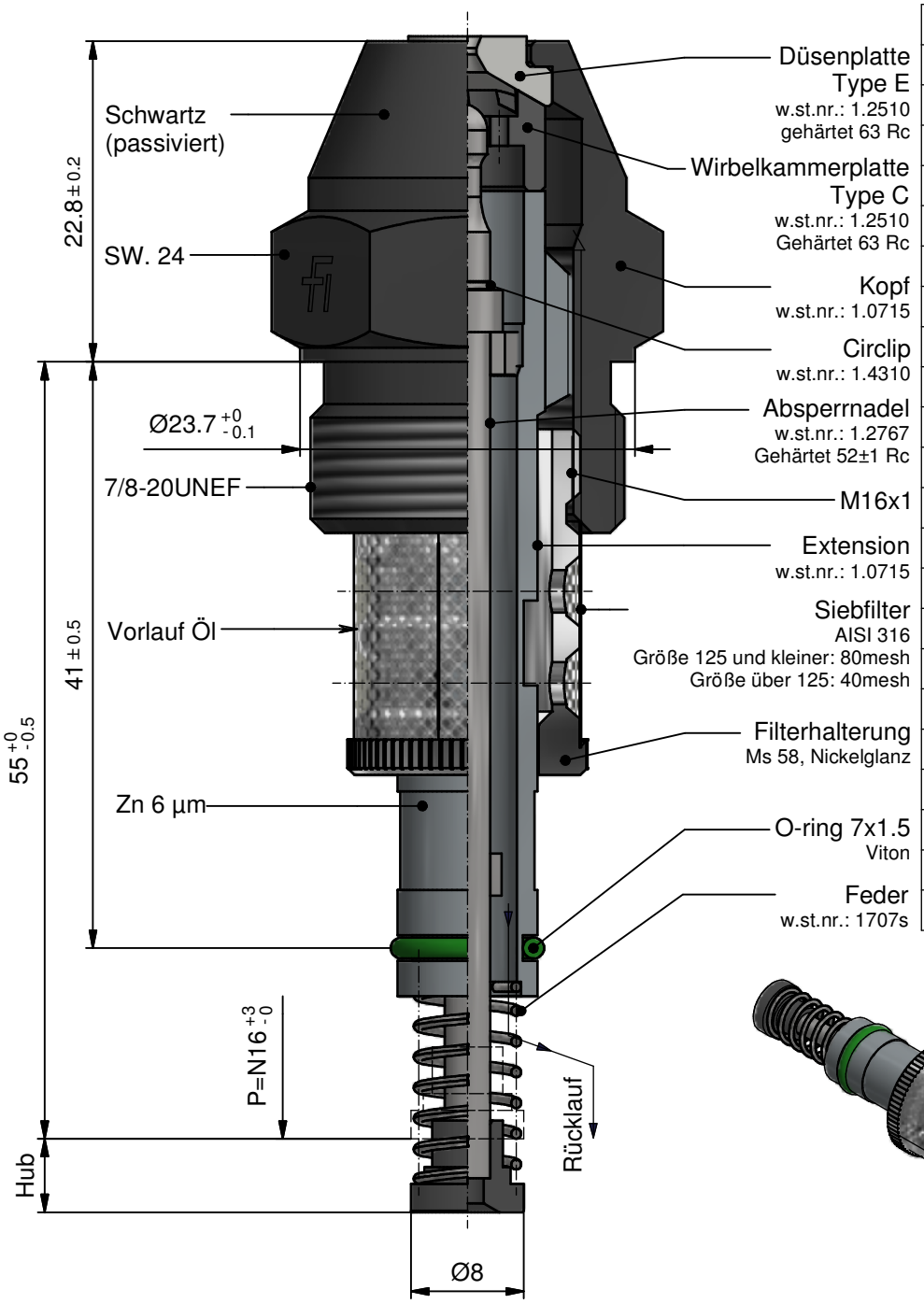

Nenngröße [kg/h]	Hub [mm]
25	2.1
32	2.2
40	2.3
50	2.4
60	2.5
70	2.4
80	2.5
90	2.7
100	2.9
112	2.7
125	2.9
140	3.0
160	3.1
180	3.2
200	3.1
225	3.2
250	3.3
280	3.4
320	3.4
360	3.5
400	3.6

ALLGEMEINE DATEN:

Prüföl viskosität: 5 cSt.

Vorlaufdruck: 20 Bar.

Max. Durchsatz bei geschlossenem Rücklauf.

Regelbereich 1:4 bei 7 bar Rücklaufdruck.

Max. Durchsatz 0% +10%

Sprühwinkel: Vollast 45° +5°
Kleinlast 60° +10°

BESTELLUNG: bitte spezifizieren:

- Düsentyp
- Größe
- Sprühwinkel
- Stückzahl

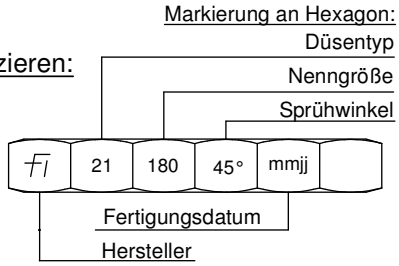

© Fluidics Instruments BV