Druckzerstäuberdüse 12

N2 - "Nenngröße" - 45°

12-F6F1-4G-D

07-04-21

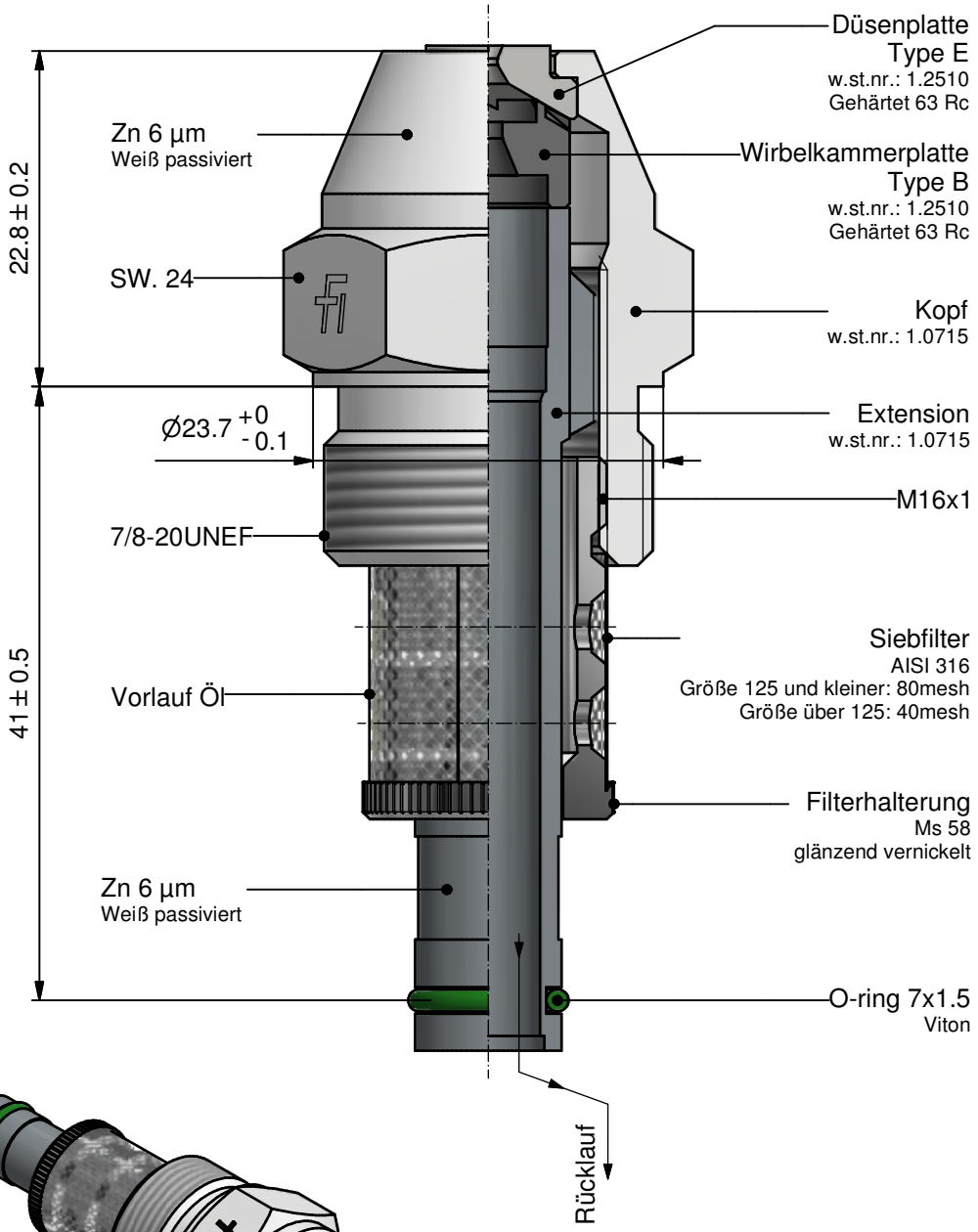

Nenngröße [kg/h]
25
32
40
50
60
70
80
90
100
115
130
145
160
180
200
225
250
275
300
330
360
400
450
500
550
600
650
700
750
800

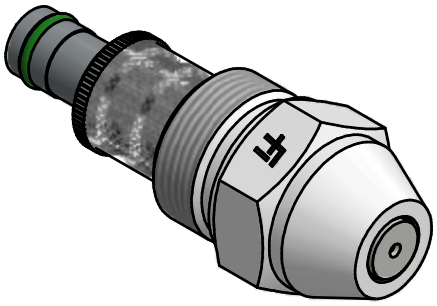

BESTELLUNG: bitte spezifizieren:

- Düsentyp
- Größe
- Sprühwinkel
- Stückzahl

Markierung an Hexagon:

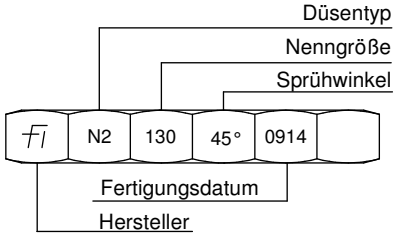

ALLGEMEINE DATEN:

Prüföl viskosität: 5 cSt.
Vorlaufdruck: 25 Bar.
Regelbereich 1:4 bei 7 Bar Rücklaufdruck.

Max. Durchsatz:	bis 80	0% +10%
	bis 180	0% +7%
	über 180	0% +5%
Sprühwinkel:	Vollast 45°	+2°/+7°
	Kleinlast 68°	+10°

© Fluidics Instruments BV