Druckzerstäuberdüse 12

N2 - "Nenngröße" - 60°

12-F6L1-4G-D

07-04-21

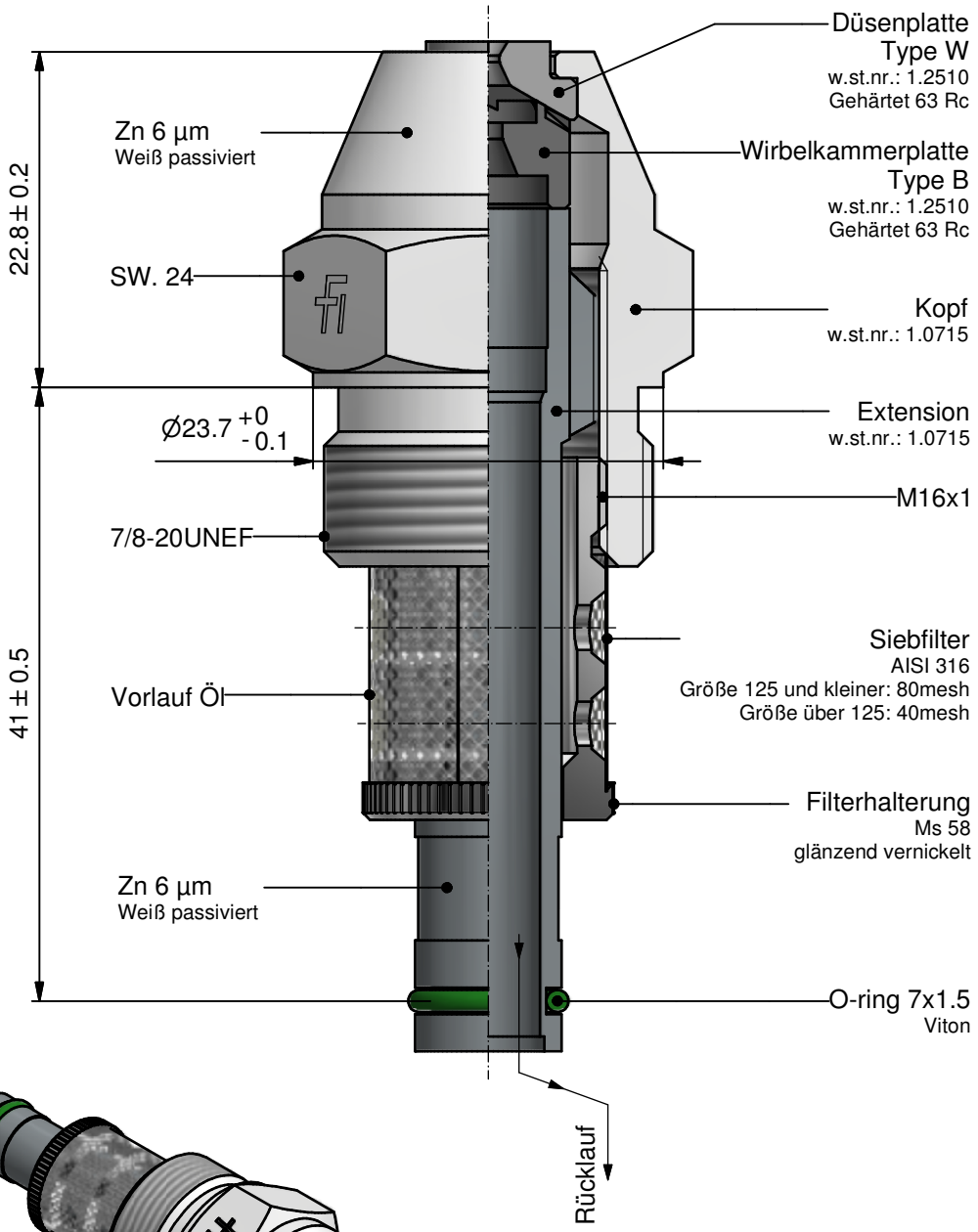

Nenngröße [kg/h]
25
32
40
50
60
70
80
90
100
115
130
145
160
180
200
225
250
275
300
330
360
400
450
500
550
600
650
700
750
800
850
900

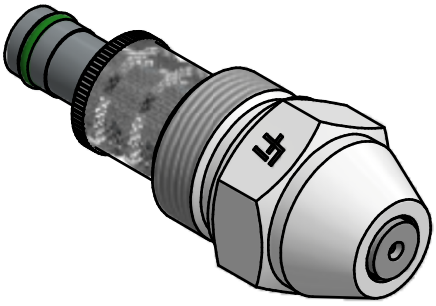

BESTELLUNG: bitte spezifizieren:

- Düsentyp
- Größe
- Sprühwinkel
- Stückzahl

Markierung an Hexagon:

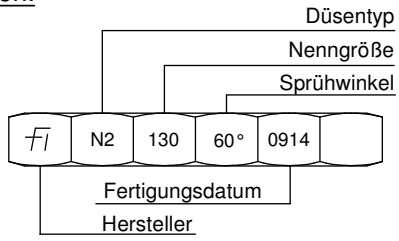

ALLGEMEINE DATEN:

Prüföl viskosität: 5 cSt.
Vorlaufdruck: 25 Bar.
Regelbereich 1:4 bei 9 Bar Rücklaufdruck.
Max. Durchsatz: bis 80 0% +10%
bis 180 0% +7%
über 180 0% +5%
Sprühwinkel: Vollast 60° +5°
Kleinlast 76° +10°

© *Fluidics Instruments BV*