Nadel geöffnet
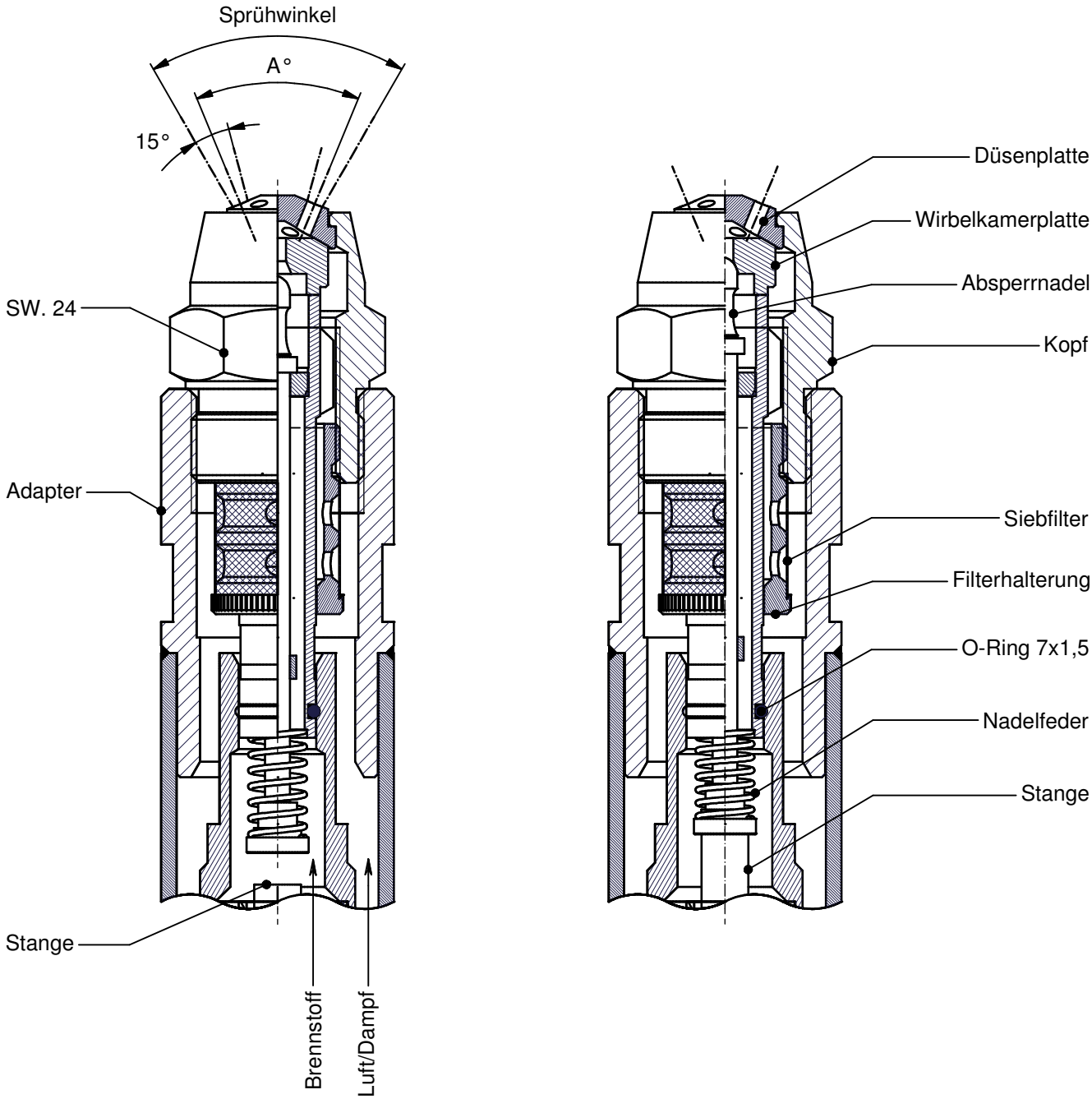
Nadel geschlossen