Brennerlanze 12-HF-"L" Welded

12-XQ01-4G-D

21-06-18

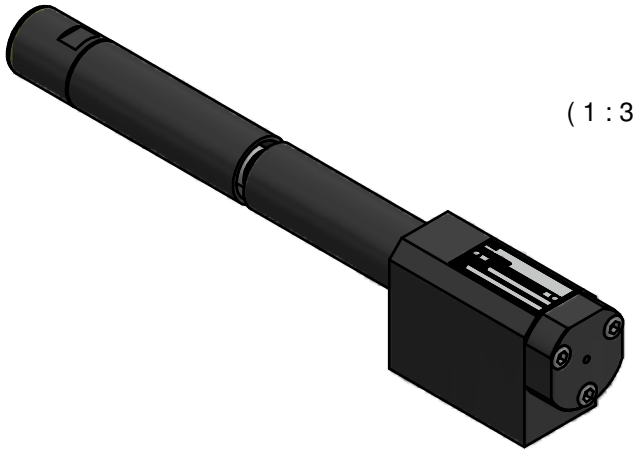

(1 : 3)

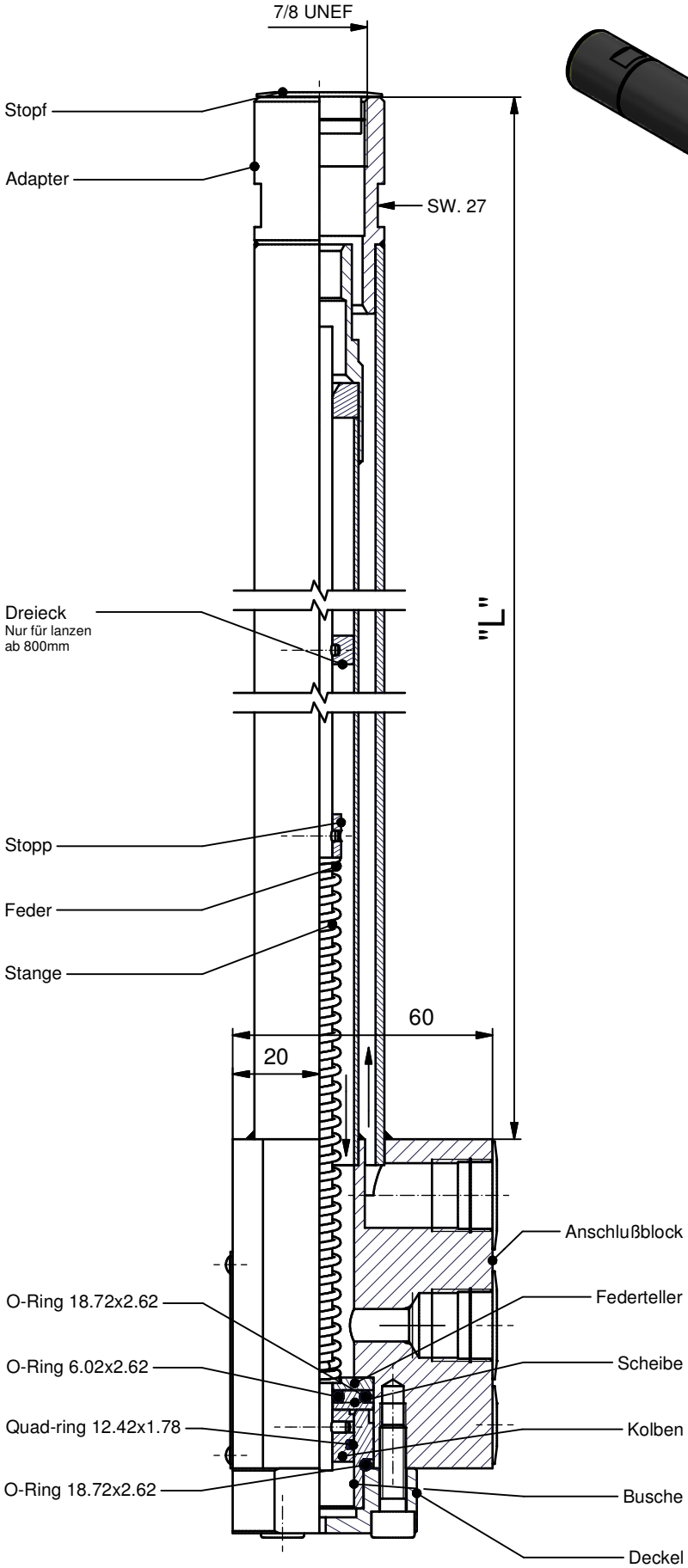

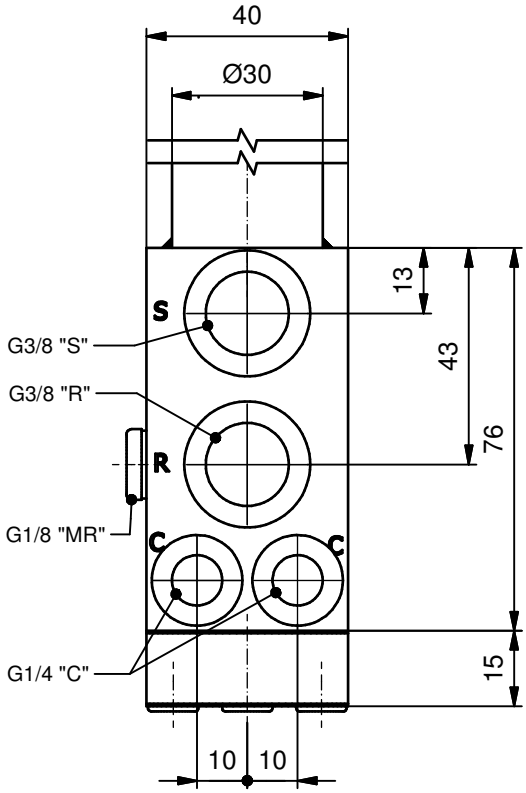

© *Fluidics Instruments BV*