Luft-/Dampfzerstäuberdüse

15AG-"A°"-"Größe"-6

15-HJ01-4G-D

27-08-20

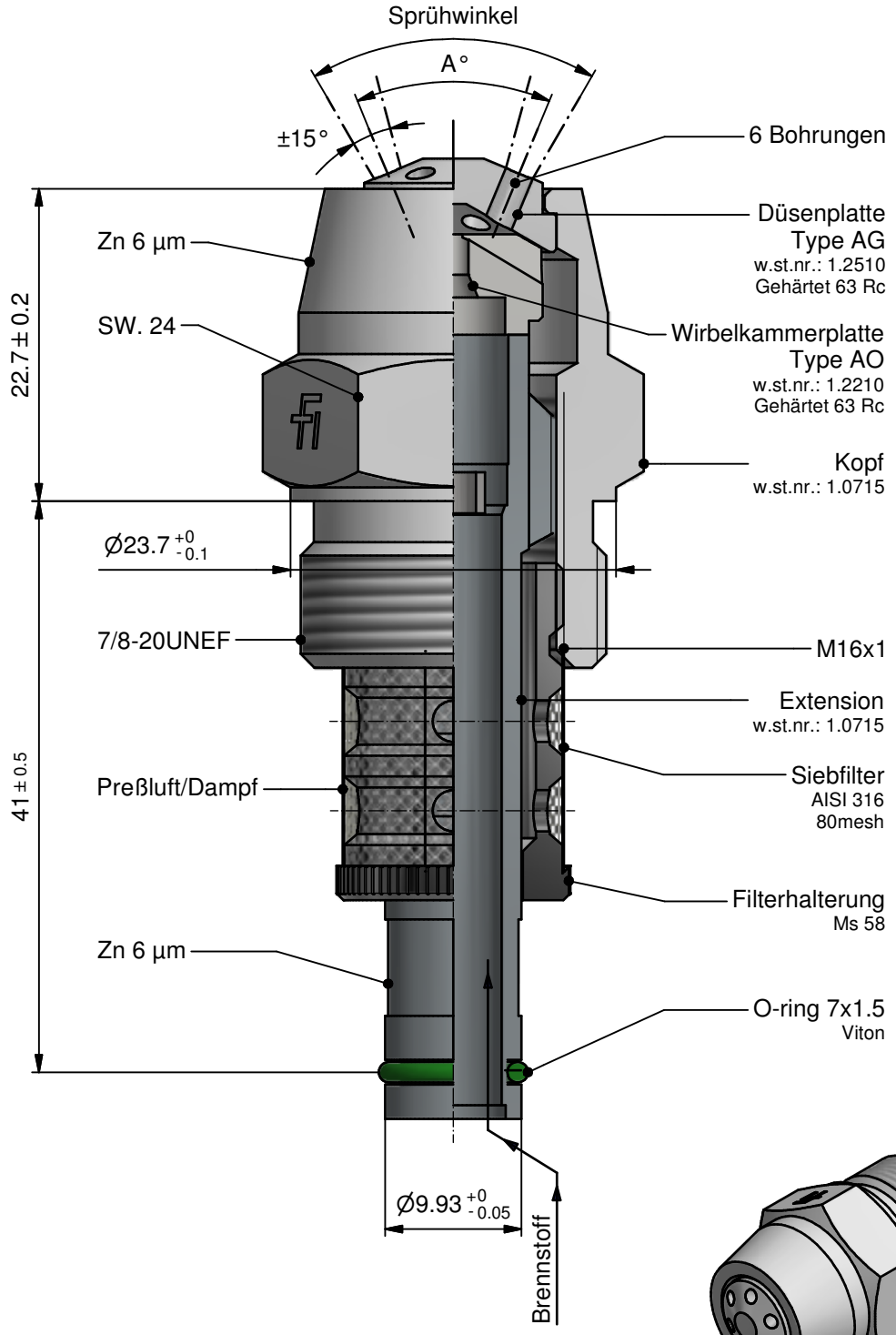

Größe
50
60
70
80
90
100
115
130
145
160
180
200
225
250
275
300

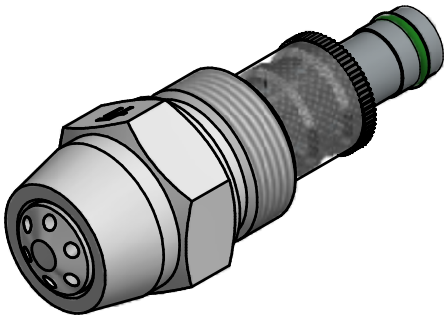

BESTELLUNG:

bitte spezifizieren

- Düsentyp
- Winkel A°
- Größe
- Anzahl der bohrungen
- Stückzahl

MARKIERUNG AN HEXAGON:

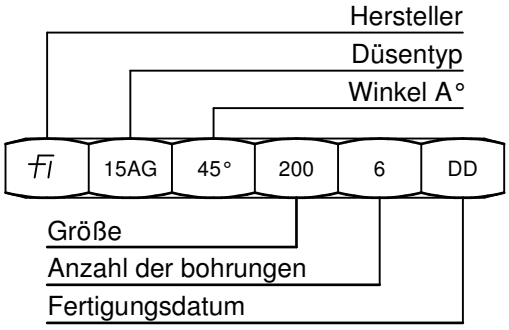

ALGEMEINE DATEN:

Winkel A° von 0° bis 90°
in Schritte von 5° verfügbar.

Max. Viskosität: 40 cSt.

© *Fluidics Instruments BV*