Heizplatte EB 24-B

220V - 75W

24-PF3D-4G-D

25-05-2005

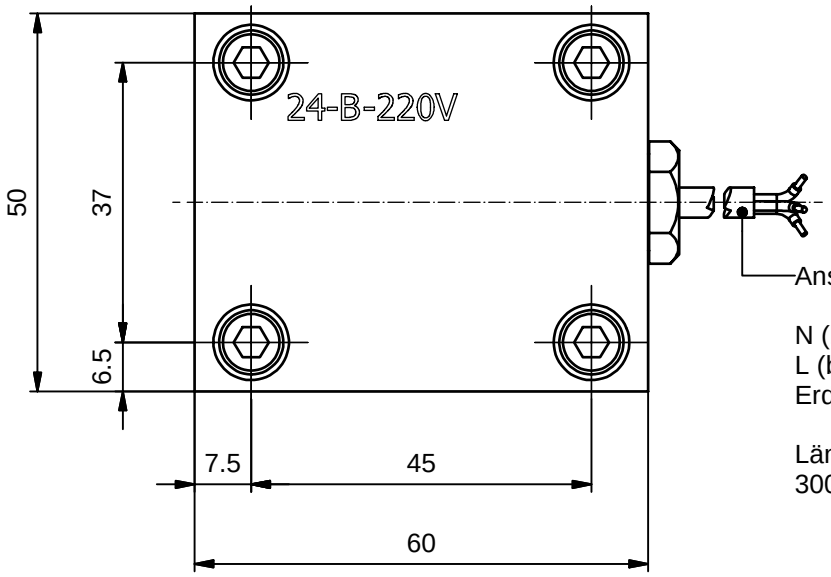

Anschlüsse:

N (blau)
L (braun)
Erde (gelb/grün)

Länge 350 mm,
300 mm Fiberglas isoliert

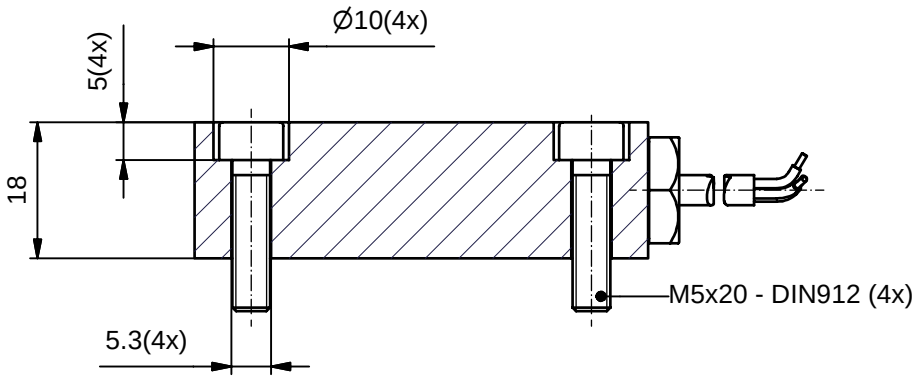

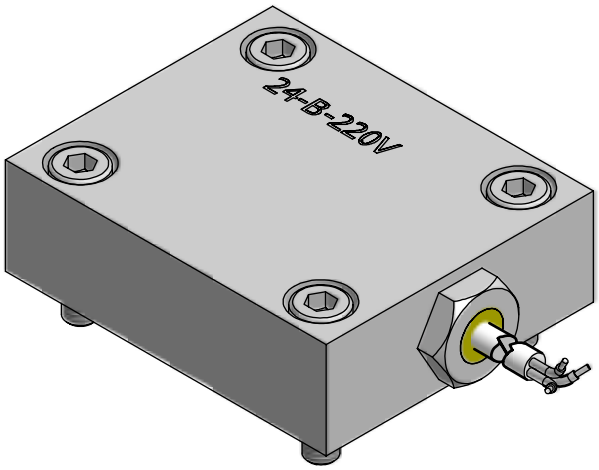

© *Fluidics Instruments BV*