Ringbohrungen
für Rücklauf
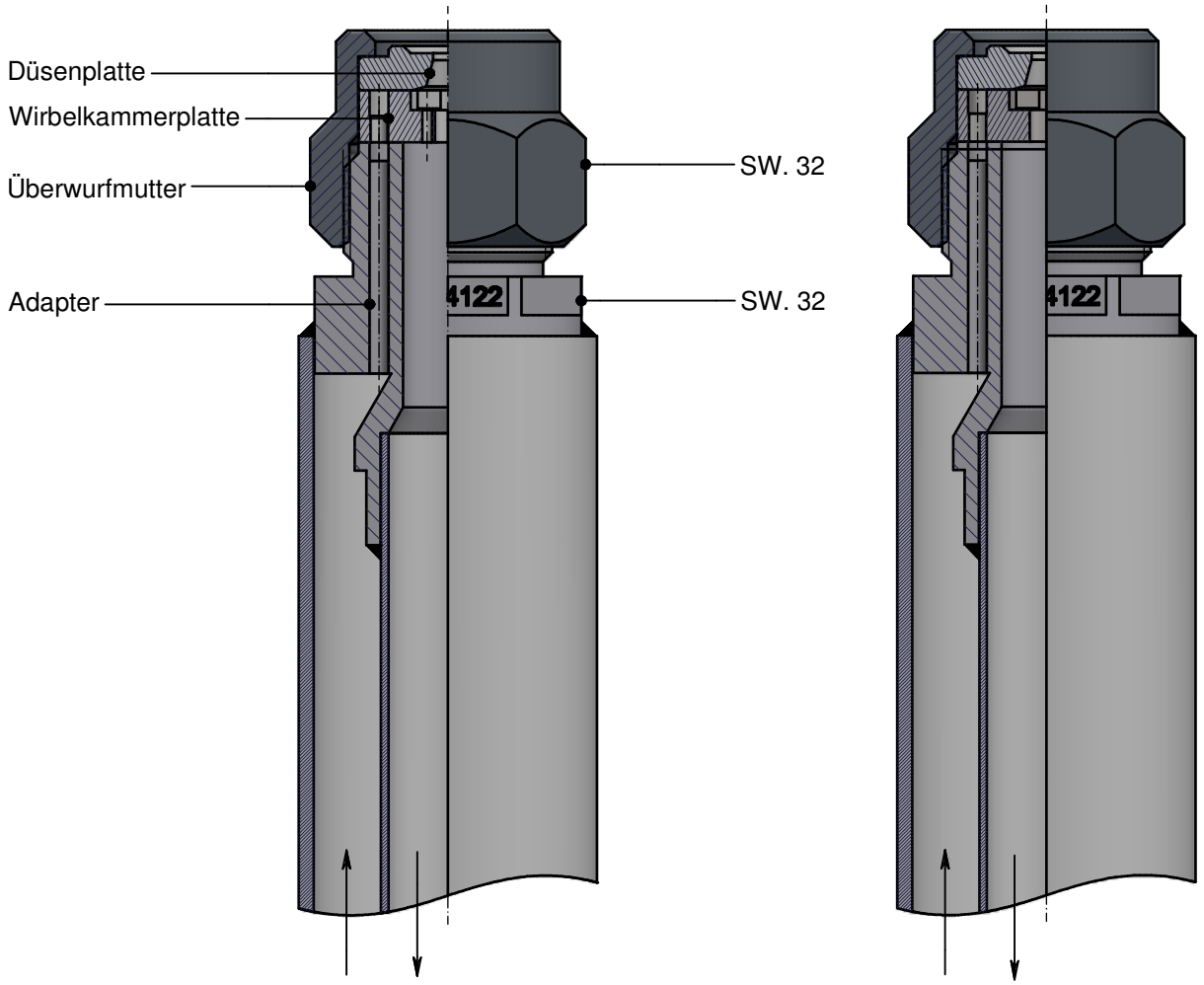
Zentrale Bohrung
für Rücklauf