Burnerlance 24-EH-"L"-"d" Welded

**24-XS01-4G-E**

08-07-22

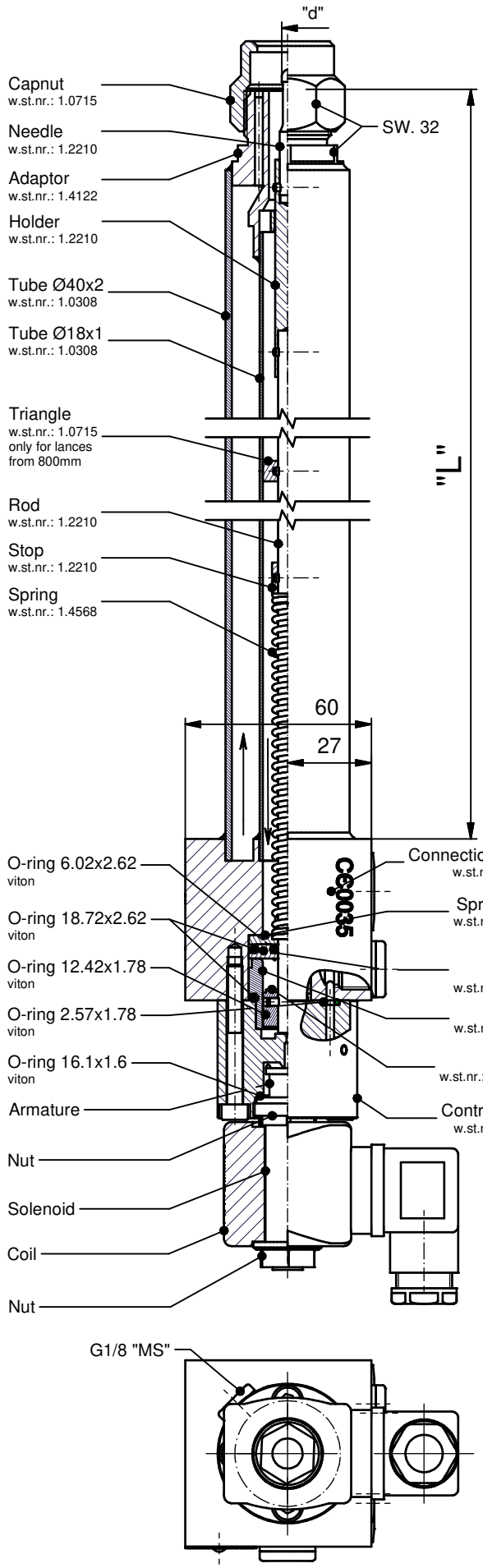


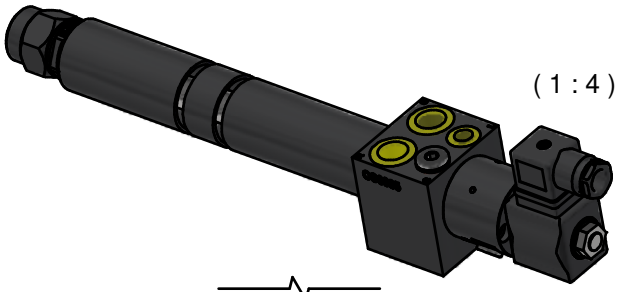

( 1 : 4 )

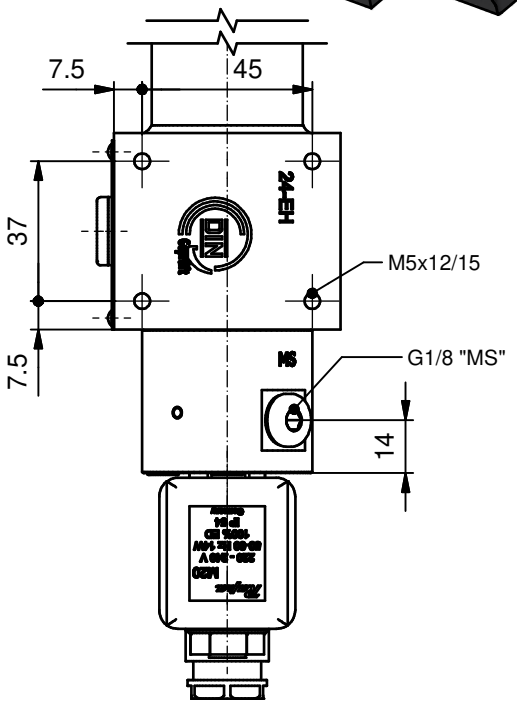


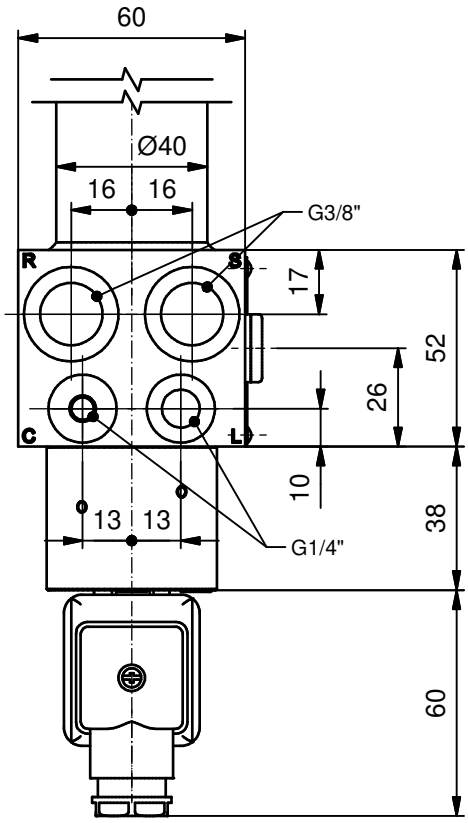


© *Fluidics Instruments BV*