Preßluft- / Dampfdüse 32-Y
mit Adapter 32-R / Umkehrplatte 32-R

32-H101-6G-D

06-05-20

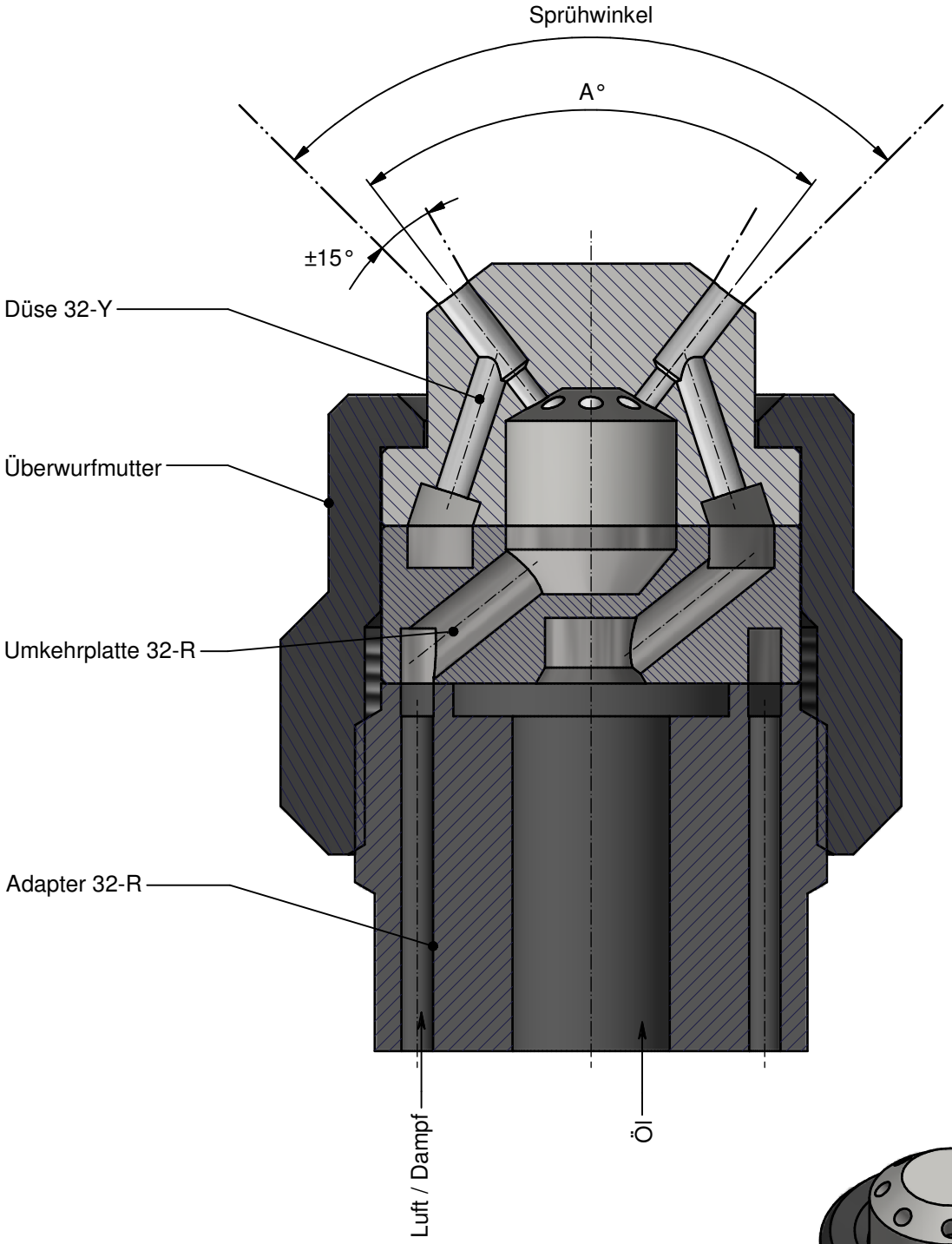

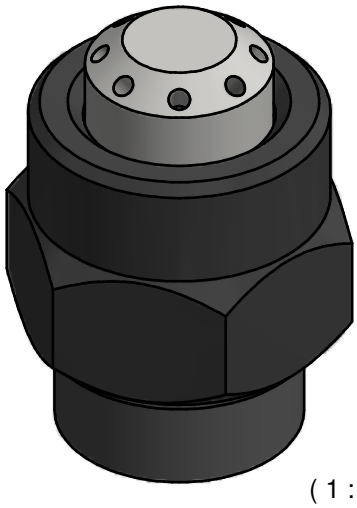

(1 : 1)

© *Fluidics Instruments BV*