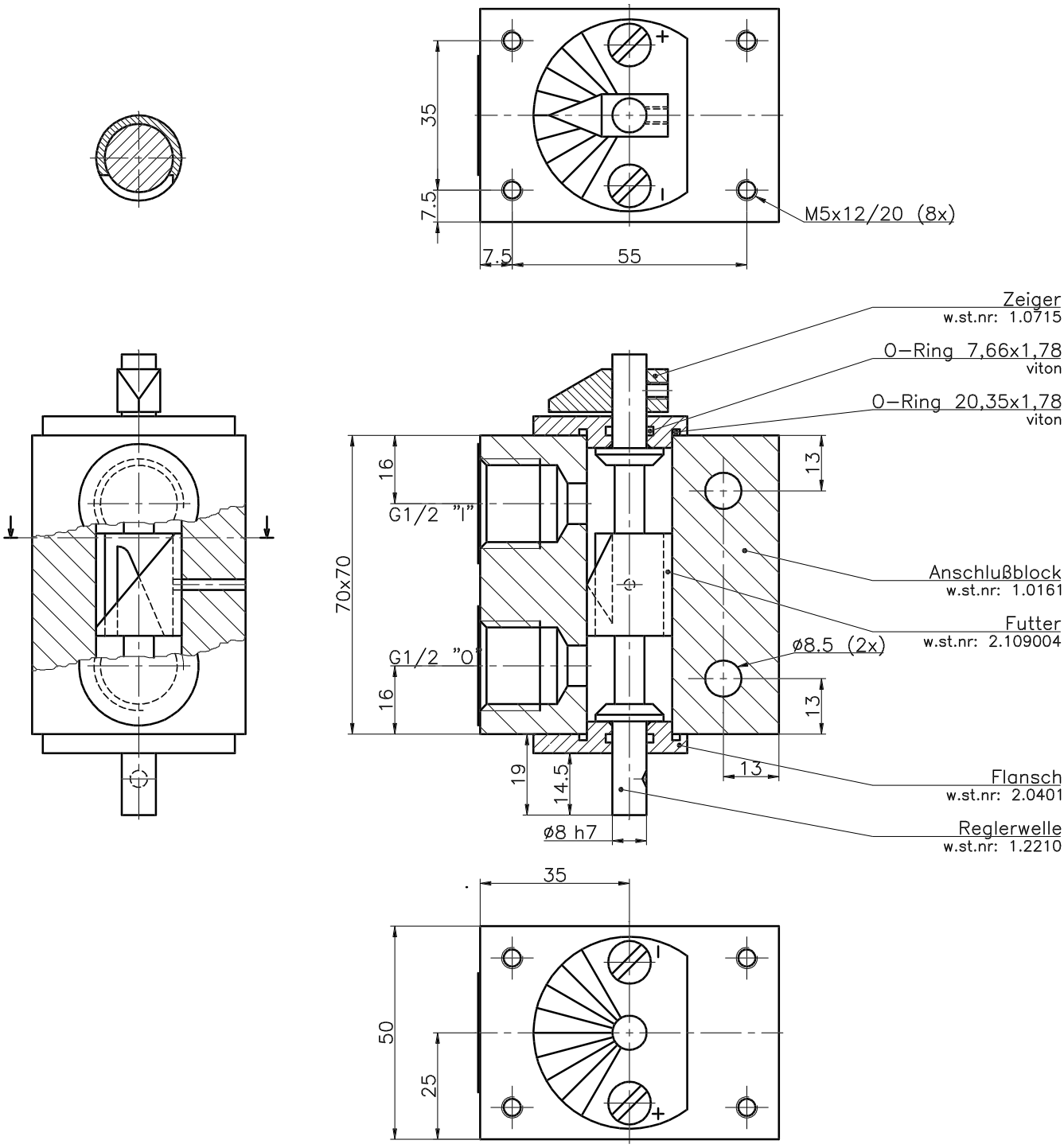
35
7.5
7.5
55
M5x12/20 (8x)
Zeiger
w.st.nr: 1.0715
O-Ring 7,66x1,78
viton
O-Ring 20,35x1,78
viton
16
G1/2 "I"
70x70
G1/2 "O"
16
13
13
Anschlußblock
w.st.nr: 1.0161
Futter
w.st.nr: 2.109004
ø8.5 (2x)
19
14.5
13
Flansch
w.st.nr: 2.0401
ø8 h7
Reglerwelle
w.st.nr: 1.2210
35
50
25