Ringbohrungen
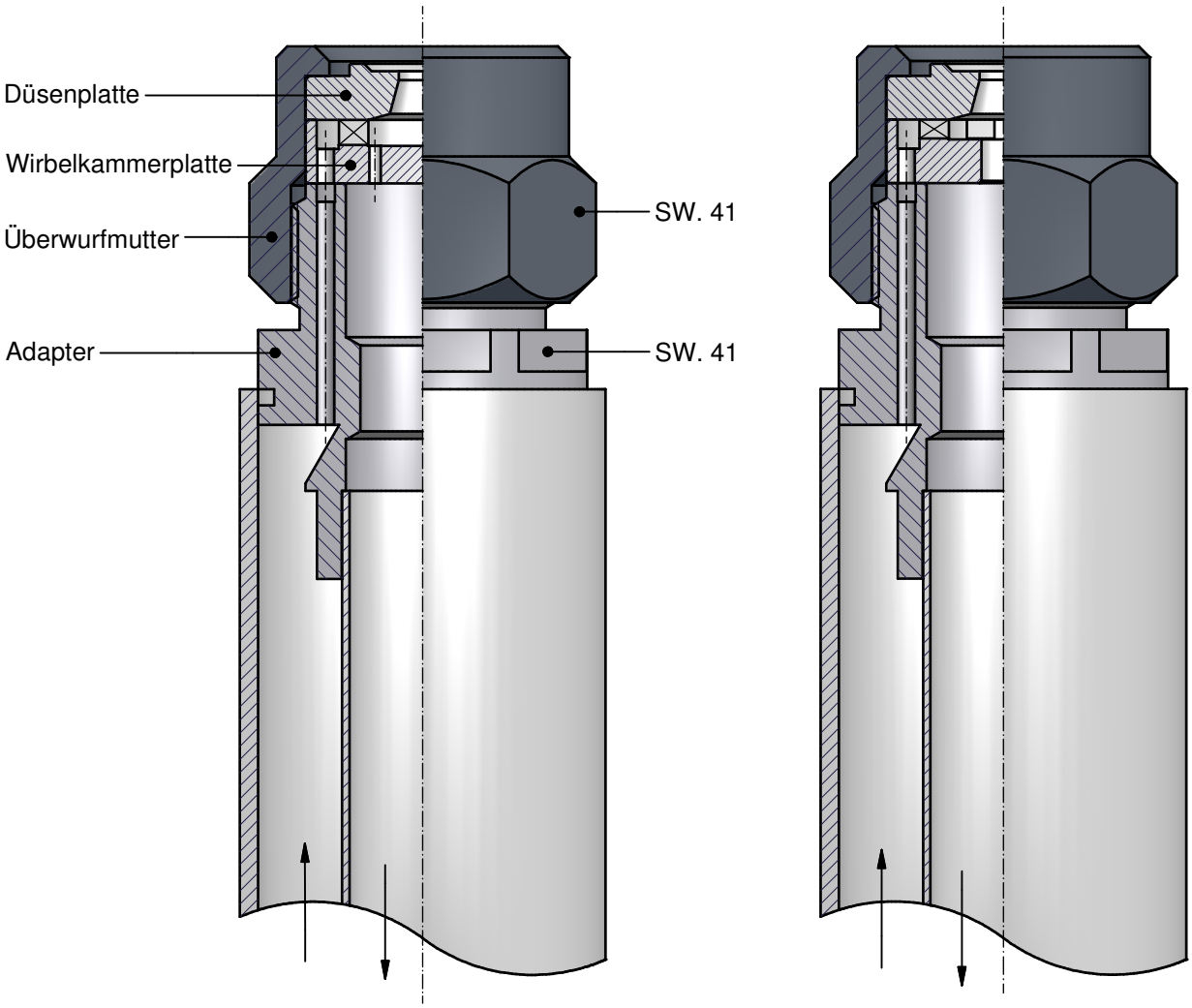
Zentrale Bohrung