Regulator 40-VZ1

40-VQ01-4G-D

28-01-13

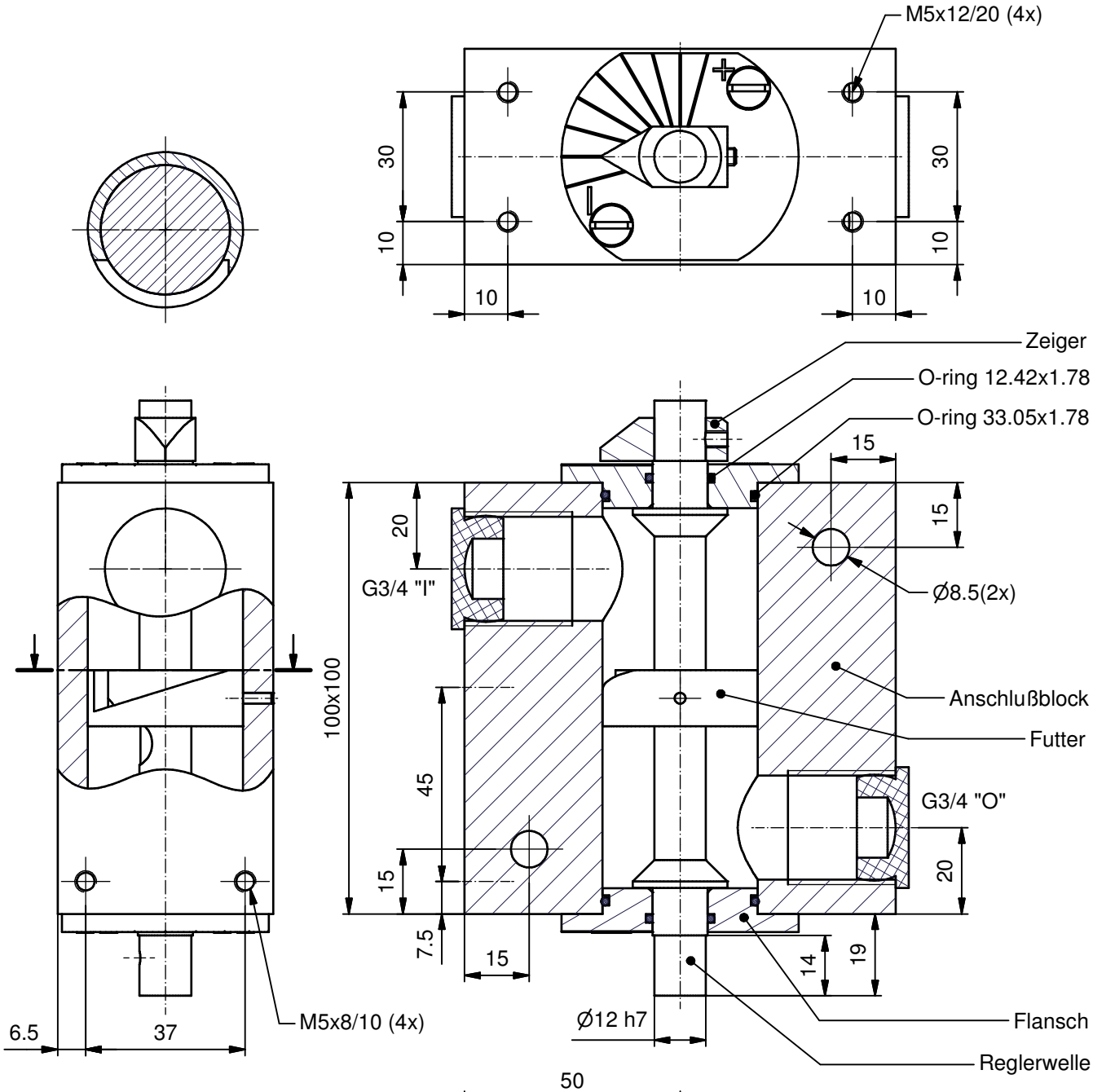

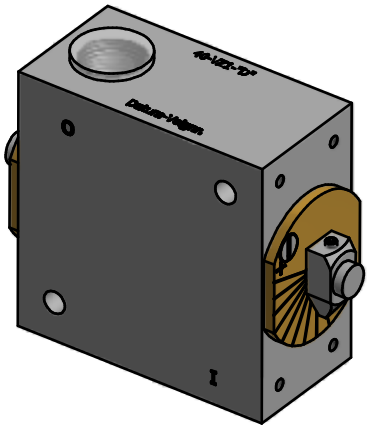

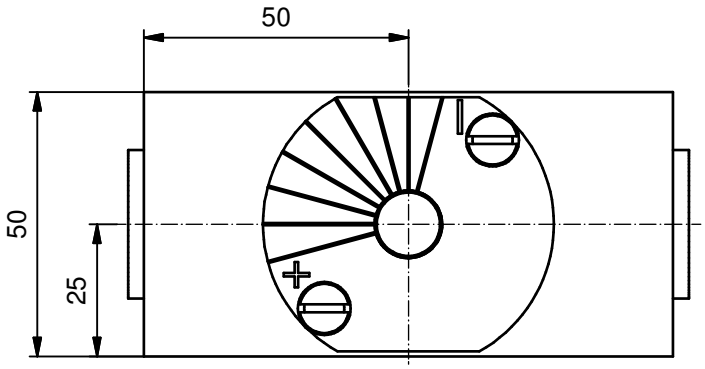

© *Fluidics Instruments BV*