Preßluft- / Dampfdüse 40-Y
mit Adapter 40-R / Umkehrplatte 40-R

40-H101-6G-D

06-05-20

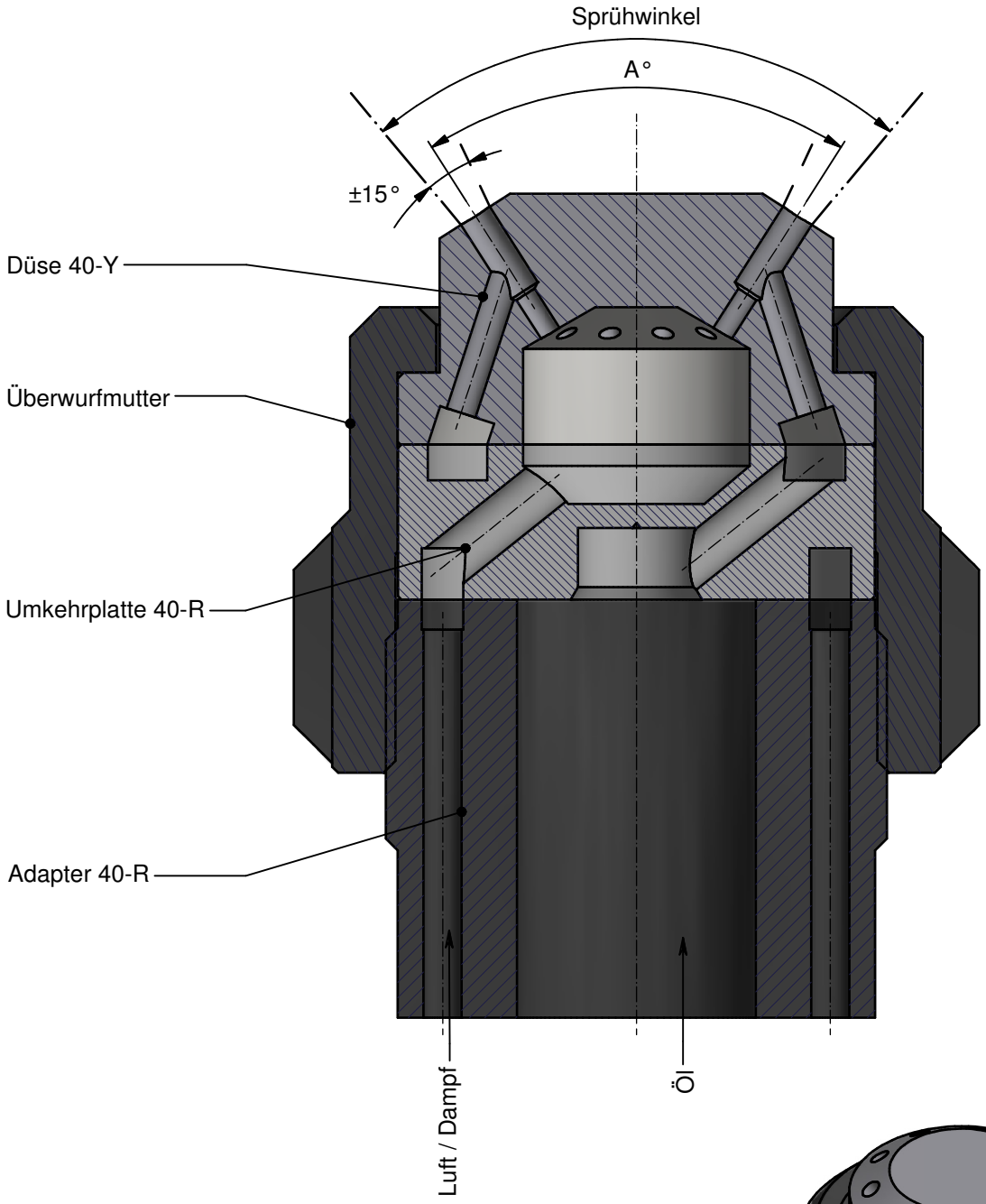

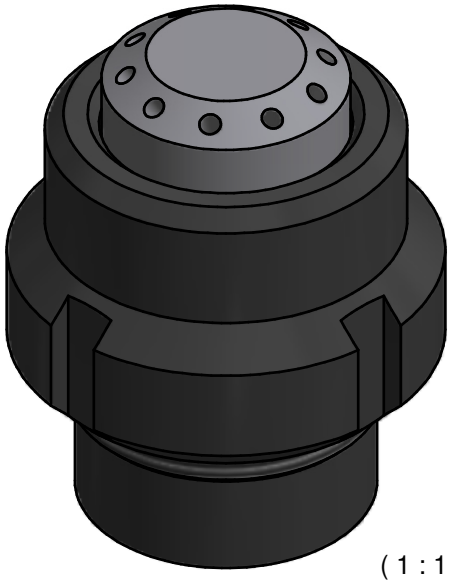

(1 : 1)

© *Fluidics Instruments BV*